CATÁLOGO PACKAGING STANDARD

IMPRENTA GRAFICAR®
SOCIEDAD LIMITADA

CONTENIDO

CAJA ESTÁNDAR 4
AUTOMONTABLE 5
SEMI AUTOMONTABLE CON BASE SEGURA 6
SEMI AUTOMONTABLE CON BASE EXTRASEGURA 7
FAJA 8
EXPOSITOR 9
TIPO CERILLAS 10
TIPO SOBRE 11
PORTA BOTELLAS 12
PERSONALIZADO 13
CAJA COMIDA PARA LLEVAR 14
FAJA ALIMENTARIA 15
CAJA REGALO 16
CAJA PICNIC 17
CAJA PORTA VASOS 18
CAJA DISPENSADORA 19
CAJA COFRE 20
TRIANGULAR 21
ALMOHADA 22
CAJA CON TAPA 23
CAJA CON DOS TAPAS 24
CAJA TIPO BOLSA 25
CAJA LIBRO 26
CAJA TAZA 27
CAJA TAZA VENTANA 28
CAJA CIERRE EN FLOR 29
CUBO DESPLEGABLE 30
CAJA LINGOTE 31

PACKAGING ESTÁNDAR CONFIGURABLE

TÍTULO

Packaging Estandar Configurable

COPIAS

Copias

25	50	100	

Plantillas

CAJA ESTÁNDAR

Caja estándar con pegadura lateral. Incluida 1 pegadura, se entrega plegada y montada en plano. Ambas pestañas tienen solapa de cierre ajustable.

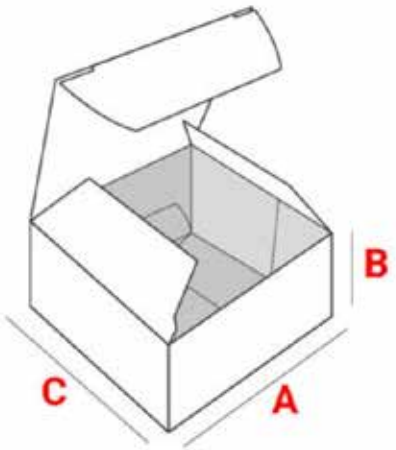

A (cm)	B (cm)	C (cm)
8	8	6

IMPRESIÓN

- CMYK
- CMYK + Blanco

ACABADOS

- El soporte kraft no admite plastificado ni barnizado
- Plastificado Brillo o mate de 23 µ, Antiarañazos o softTouch de 30 µ
- Barniz selectivo UVI 2D o 3D
- Estampado metalizado azul, oro, plata, rojo o verde 1 cara, 2D o 3D

TROQUELADO

- Láser normal o cuchilla en cajas pequeñas
- Láser HD (hasta 50 formas troqueladas en el interior)
- Láser UHD (A partir de los 50 cortes, disños muy complejos)

SOPORTE	GRAMAJE
Cartulina gráfica Tango Digital	330 gm2
Folding Simwhite	255 gm2
Teknocard	350 gm2
Kraft *(recomendado tinta blanca con cmyk)*	300 gm2
Kraft *(recomendado tinta blanca con cmyk)*	400 gm2
Incada Exel	280 gm2
Invercote Albato	350 gm2
Metalprint *(obligatorio plastificar)*	329 gm2
Stora Enzo Kraft *(obligatorio tinta blanca)*	290 gm2
Incada Silk	325 gm2
Invercote G Digital	350 gm2
Invercote Crreato	400 gm2

CONSIDERACIONES

- Se recomienda plastificar si el troquel tiene hendido
- La distancia mínima entre lineas de troquel láser es de 2 mm, por debajo de esta distancia no garantizamos un correcto acabado del producto
- El troquel Láser puede producir un leve amarillamiento en los bordes, pero permite mucho más detalle que el troquelado con cuchillas (troquel digital)

PACKAGING ESTÁNDAR CONFIGURABLE

TÍTULO

Packaging Estandar Configurable

COPIAS

Copias

25	50	100	

Plantillas

AUTOMONTABLE

Caja completamente automontable. Se entrega en plano sin montar. No requiere pegaduras. Montaje sencillo

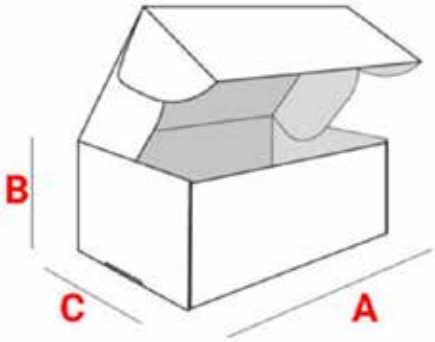

A (cm)	B (cm)	C (cm)
8,6	6	5,8

IMPRESIÓN

- CMYK
- CMYK + Blanco

ACABADOS

- El soporte kraft no admite plastificado ni barnizado
- Plastificado Brillo o mate de 23 µ, Antiarañazos o softTouch de 30 µ
- Barniz selectivo UVI 2D o 3D
- Estampado metalizado azul, oro, plata, rojo o verde 1 cara, 2D o 3D

TROQUELADO

- Láser normal o cuchilla en cajas pequeñas
- Láser HD (hasta 50 formas troqueladas en el interior)
- Láser UHD (A partir de los 50 cortes, disños muy complejos)

SOPORTE	GRAMAJE
Cartulina gráfica Tango Digital	330 gm2
Folding Simwhite	255 gm2
Teknocard	350 gm2
Kraft *(recomendado tinta blanca con cmyk)*	300 gm2
Kraft *(recomendado tinta blanca con cmyk)*	400 gm2
Incada Exel	280 gm2
Invercote Albato	350 gm2
Metalprint *(obligatorio plastificar)*	329 gm2
Stora Enzo Kraft *(obligatorio tinta blanca)*	290 gm2
Incada Silk	325 gm2
Invercote G Digital	350 gm2
Invercote Crreato	400 gm2

CONSIDERACIONES

- Se recomienda plastificar si el troquel tiene hendido
- La distancia mínima entre lineas de troquel láser es de 2 mm, por debajo de esta distancia no garantizamos un correcto acabado del producto
- El troquel Láser puede producir un leve amarillamiento en los bordes, pero permite mucho más detalle que el troquelado con cuchillas (troquel digital)

PACKAGING ESTÁNDAR CONFIGURABLE

TÍTULO

Packaging Estandar Configurable

COPIAS

Copias

25 | 50 | 100

Plantillas

SEMI AUTOMONTABLE CON BASE SEGURA

Caja con fondo automontable con pegadura lateral. Incluida 1 pegadura, se entrega plegada y montada en plano. La pestaña superior tiene solapa de cierre ajustable.

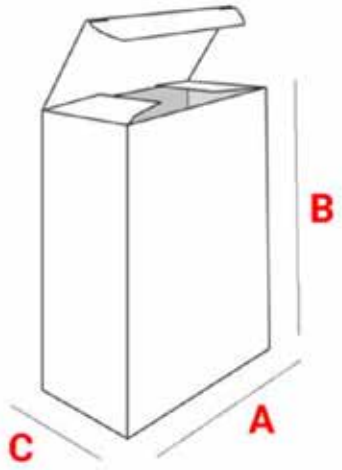

A (cm)	B (cm)	C (cm)
8	8	6

IMPRESIÓN

- CMYK
- CMYK + Blanco

ACABADOS

- El soporte kraft no admite plastificado ni barnizado
- Plastificado Brillo o mate de 23 µ, Antiarañazos o softTouch de 30 µ
- Barniz selectivo UVI 2D o 3D
- Estampado metalizado azul, oro, plata, rojo o verde 1 cara, 2D o 3D

TROQUELADO

- Láser normal o cuchilla en cajas pequeñas
- Láser HD (hasta 50 formas troqueladas en el interior)
- Láser UHD (A partir de los 50 cortes, disños muy complejos)

SOPORTE	GRAMAJE
Cartulina gráfica Tango Digital	330 gm2
Folding Simwhite	255 gm2
Teknocard	350 gm2
Kraft *(recomendado tinta blanca con cmyk)*	300 gm2
Kraft *(recomendado tinta blanca con cmyk)*	400 gm2
Incada Exel	280 gm2
Invercote Albato	350 gm2
Metalprint *(obligatorio plastificar)*	329 gm2
Stora Enzo Kraft *(obligatorio tinta blanca)*	290 gm2
Incada Silk	325 gm2
Invercote G Digital	350 gm2
Invercote Crreato	400 gm2

CONSIDERACIONES

- Se recomienda plastificar si el troquel tiene hendido
- La distancia mínima entre lineas de troquel láser es de 2 mm, por debajo de esta distancia no garantizamos un correcto acabado del producto
- El troquel Láser puede producir un leve amarillamiento en los bordes, pero permite mucho más detalle que el troquelado con cuchillas (troquel digital)

PACKAGING ESTÁNDAR CONFIGURABLE

TÍTULO

Packaging Estandar Configurable

COPIAS

Copias

25	50	100	

Plantillas

SEMI AUTOMONTABLE CON BASE EXTRASEGURA

Caja con fondo automontable con pegadura lateral. Incluida 1 pegadura, se entrega plegada y montada en plano. Diseñado para aguantar pesos mayores que la caja automontable base segura. La pestaña superior tiene solapa de cierre ajustable.

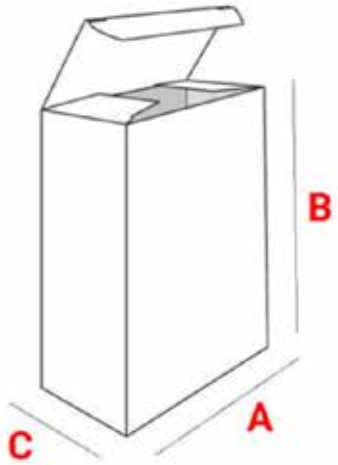

A (cm) B (cm) C (cm)

IMPRESIÓN

- CMYK
- CMYK + Blanco

ACABADOS

- El soporte kraft no admite plastificado ni barnizado
- Plastificado Brillo o mate de 23 µ, Antiarañazos o softTouch de 30 µ
- Barniz selectivo UVI 2D o 3D
- Estampado metalizado azul, oro, plata, rojo o verde 1 cara, 2D o 3D

TROQUELADO

- Láser normal o cuchilla en cajas pequeñas
- Láser HD (hasta 50 formas troqueladas en el interior)
- Láser UHD (A partir de los 50 cortes, disños muy complejos)

SOPORTE	GRAMAJE
Cartulina gráfica Tango Digital	330 gm2
Folding Simwhite	255 gm2
Teknocard	350 gm2
Kraft *(recomendado tinta blanca con cmyk)*	300 gm2
Kraft *(recomendado tinta blanca con cmyk)*	400 gm2
Incada Exel	280 gm2
Invercote Albato	350 gm2
Metalprint *(obligatorio plastificar)*	329 gm2
Stora Enzo Kraft *(obligatorio tinta blanca)*	290 gm2
Incada Silk	325 gm2
Invercote G Digital	350 gm2
Invercote Crreato	400 gm2

CONSIDERACIONES

- Se recomienda plastificar si el troquel tiene hendido
- La distancia mínima entre lineas de troquel láser es de 2 mm, por debajo de esta distancia no garantizamos un correcto acabado del producto
- El troquel Láser puede producir un leve amarillamiento en los bordes, pero permite mucho más detalle que el troquelado con cuchillas (troquel digital)

PACKAGING ESTÁNDAR CONFIGURABLE

TÍTULO

Packaging Estandar Configurable

COPIAS

Copias

25	50	100	

Plantillas

FAJA

Cobertura de caja. Incluida 1 pegadura. Se entrega plegada y montada en plano.

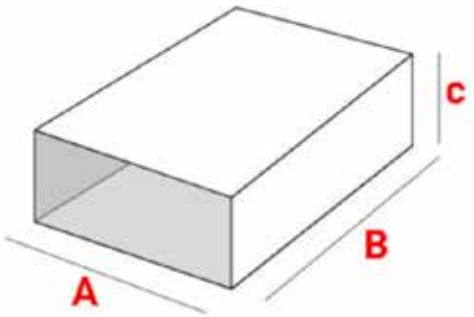

A (cm)	B (cm)	C (cm)
8	8	6

IMPRESIÓN

- CMYK
- CMYK + Blanco

ACABADOS

- El soporte kraft no admite plastificado ni barnizado
- Plastificado Brillo o mate de 23 µ, Antiarañazos o softTouch de 30 µ
- Barniz selectivo UVI 2D o 3D
- Estampado metalizado azul, oro, plata, rojo o verde 1 cara, 2D o 3D

TROQUELADO

- Láser normal o cuchilla en cajas pequeñas
- Láser HD (hasta 50 formas troqueladas en el interior)
- Láser UHD (A partir de los 50 cortes, disños muy complejos)

SOPORTE	GRAMAJE
Cartulina gráfica Tango Digital	330 gm2
Folding Simwhite	255 gm2
Teknocard	350 gm2
Kraft *(recomendado tinta blanca con cmyk)*	300 gm2
Kraft *(recomendado tinta blanca con cmyk)*	400 gm2
Incada Exel	280 gm2
Invercote Albato	350 gm2
Metalprint *(obligatorio plastificar)*	329 gm2
Stora Enzo Kraft *(obligatorio tinta blanca)*	290 gm2
Incada Silk	325 gm2
Invercote G Digital	350 gm2
Invercote Crreato	400 gm2

CONSIDERACIONES

- Se recomienda plastificar si el troquel tiene hendido
- La distancia mínima entre lineas de troquel láser es de 2 mm, por debajo de esta distancia no garantizamos un correcto acabado del producto
- El troquel Láser puede producir un leve amarillamiento en los bordes, pero permite mucho más detalle que el troquelado con cuchillas (troquel digital)

PACKAGING ESTÁNDAR CONFIGURABLE

TÍTULO

Packaging Estandar Configurable

COPIAS

Copias

25 | 50 | 100

Plantillas

EXPOSITOR

Caja con fondo automontable con pegadura lateral y lengüeta para colgar en expositores. Incluida 1 pegadura, se entrega plegada y montada en plano. El agujero es de tamaño estándar

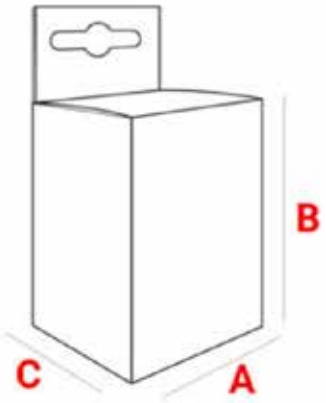

A (cm)	B (cm)	C (cm)
8	8	6

IMPRESIÓN

- CMYK
- CMYK + Blanco

ACABADOS

- El soporte kraft no admite plastificado ni barnizado
- Plastificado Brillo o mate de 23 µ, Antiarañazos o softTouch de 30 µ
- Barniz selectivo UVI 2D o 3D
- Estampado metalizado azul, oro, plata, rojo o verde 1 cara, 2D o 3D

TROQUELADO

- Láser normal o cuchilla en cajas pequeñas
- Láser HD (hasta 50 formas troqueladas en el interior)
- Láser UHD (A partir de los 50 cortes, disños muy complejos)

SOPORTE	GRAMAJE
Cartulina gráfica Tango Digital	330 gm2
Folding Simwhite	255 gm2
Teknocard	350 gm2
Kraft *(recomendado tinta blanca con cmyk)*	300 gm2
Kraft *(recomendado tinta blanca con cmyk)*	400 gm2
Incada Exel	280 gm2
Invercote Albato	350 gm2
Metalprint *(obligatorio plastificar)*	329 gm2
Stora Enzo Kraft *(obligatorio tinta blanca)*	290 gm2
Incada Silk	325 gm2
Invercote G Digital	350 gm2
Invercote Crreato	400 gm2

CONSIDERACIONES

- Se recomienda plastificar si el troquel tiene hendido
- La distancia mínima entre lineas de troquel láser es de 2 mm, por debajo de esta distancia no garantizamos un correcto acabado del producto
- El troquel Láser puede producir un leve amarillamiento en los bordes, pero permite mucho más detalle que el troquelado con cuchillas (troquel digital)

PACKAGING ESTÁNDAR CONFIGURABLE

TÍTULO

Packaging Estandar Configurable

COPIAS

Copias

25 | 50 | 100

Plantillas

TIPO CERILLAS

Caja compuesta de caja interior y faja. La caja interior es automontable y la faja tiene una pegadura lateral. Pieza exterior montada con 1 pegadura y pieza interior se entrega en plano sin montar.

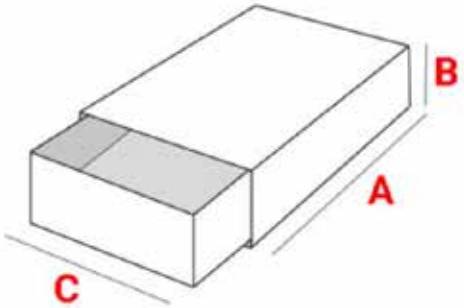

A (cm)	B (cm)	C (cm)
8	8	8

IMPRESIÓN

- CMYK
- CMYK + Blanco

ACABADOS

- El soporte kraft no admite plastificado ni barnizado
- Plastificado Brillo o mate de 23 µ, Antiarañazos o softTouch de 30 µ
- Barniz selectivo UVI 2D o 3D
- Estampado metalizado azul, oro, plata, rojo o verde 1 cara, 2D o 3D

TROQUELADO

- Láser normal o cuchilla en cajas pequeñas
- Láser HD (hasta 50 formas troqueladas en el interior)
- Láser UHD (A partir de los 50 cortes, disños muy complejos)

SOPORTE	GRAMAJE
Cartulina gráfica Tango Digital	330 gm2
Folding Simwhite	255 gm2
Teknocard	350 gm2
Kraft *(recomendado tinta blanca con cmyk)*	300 gm2
Kraft *(recomendado tinta blanca con cmyk)*	400 gm2
Incada Exel	280 gm2
Invercote Albato	350 gm2
Metalprint *(obligatorio plastificar)*	329 gm2
Stora Enzo Kraft *(obligatorio tinta blanca)*	290 gm2
Incada Silk	325 gm2
Invercote G Digital	350 gm2
Invercote Crreato	400 gm2

CONSIDERACIONES

- Se recomienda plastificar si el troquel tiene hendido
- La distancia mínima entre lineas de troquel láser es de 2 mm, por debajo de esta distancia no garantizamos un correcto acabado del producto
- El troquel Láser puede producir un leve amarillamiento en los bordes, pero permite mucho más detalle que el troquelado con cuchillas (troquel digital)

PACKAGING ESTÁNDAR CONFIGURABLE

TÍTULO

Packaging Estandar Configurable

COPIAS

Copias

25	50	100	

Plantillas

TIPO SOBRE

Caja con forma de sobre con lomo. Automontable, se entrega en plano sin montar.

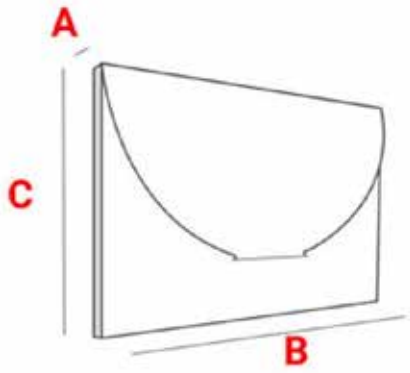

A (cm)	B (cm)	C (cm)
2	8	8

IMPRESIÓN

- CMYK
- CMYK + Blanco

ACABADOS

- El soporte kraft no admite plastificado ni barnizado
- Plastificado Brillo o mate de 23 µ, Antiarañazos o softTouch de 30 µ
- Barniz selectivo UVI 2D o 3D
- Estampado metalizado azul, oro, plata, rojo o verde 1 cara, 2D o 3D

TROQUELADO

- Láser normal o cuchilla en cajas pequeñas
- Láser HD (hasta 50 formas troqueladas en el interior)
- Láser UHD (A partir de los 50 cortes, disños muy complejos)

SOPORTE	GRAMAJE
Cartulina gráfica Tango Digital	330 gm2
Folding Simwhite	255 gm2
Teknocard	350 gm2
Kraft *(recomendado tinta blanca con cmyk)*	300 gm2
Kraft *(recomendado tinta blanca con cmyk)*	400 gm2
Incada Exel	280 gm2
Invercote Albato	350 gm2
Metalprint *(obligatorio plastificar)*	329 gm2
Stora Enzo Kraft *(obligatorio tinta blanca)*	290 gm2
Incada Silk	325 gm2
Invercote G Digital	350 gm2
Invercote Crreato	400 gm2

CONSIDERACIONES

- Se recomienda plastificar si el troquel tiene hendido
- La distancia mínima entre lineas de troquel láser es de 2 mm, por debajo de esta distancia no garantizamos un correcto acabado del producto
- El troquel Láser puede producir un leve amarillamiento en los bordes, pero permite mucho más detalle que el troquelado con cuchillas (troquel digital)

PACKAGING ESTÁNDAR CONFIGURABLE

TÍTULO

Packaging Estandar Configurable

COPIAS

Copias

25	50	100	

Plantillas

PORTA BOTELLAS

Caja para botella, con pegadura lateral y fondo automontable extra seguro. Incluida 1 pegadura, se entrega plegada y montada en plano. Tapa superior con seguro de apertura. Medida de la base: 8 cm x 8 cm. La altura es personalizable.

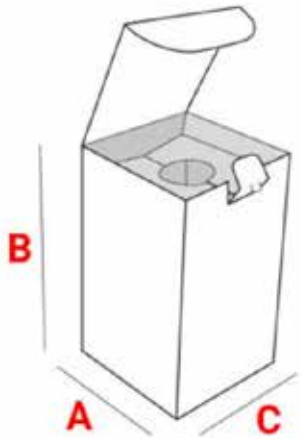

B (cm)

SOPORTE	GRAMAJE
Cartulina gráfica Tango Digital	330 gm2
Folding Simwhite	255 gm2
Teknocard	350 gm2
Kraft *(recomendado tinta blanca con cmyk)*	300 gm2
Kraft *(recomendado tinta blanca con cmyk)*	400 gm2
Incada Exel	280 gm2
Invercote Albato	350 gm2
Metalprint *(obligatorio plastificar)*	329 gm2
Stora Enzo Kraft *(obligatorio tinta blanca)*	290 gm2
Incada Silk	325 gm2
Invercote G Digital	350 gm2
Invercote Crreato	400 gm2

CONSIDERACIONES

- Se recomienda plastificar si el troquel tiene hendido
- La distancia mínima entre lineas de troquel láser es de 2 mm, por debajo de esta distancia no garantizamos un correcto acabado del producto
- El troquel Láser puede producir un leve amarillamiento en los bordes, pero permite mucho más detalle que el troquelado con cuchillas (troquel digital)

IMPRESIÓN

- CMYK
- CMYK + Blanco

ACABADOS

- El soporte kraft no admite plastificado ni barnizado
- Plastificado Brillo o mate de 23 µ, Antiarañazos o softTouch de 30 µ
- Barniz selectivo UVI 2D o 3D
- Estampado metalizado azul, oro, plata, rojo o verde 1 cara, 2D o 3D

TROQUELADO

- Láser normal o cuchilla en cajas pequeñas
- Láser HD (hasta 50 formas troqueladas en el interior)
- Láser UHD (A partir de los 50 cortes, disños muy complejos)

PACKAGING ESTÁNDAR CONFIGURABLE

TÍTULO

Packaging Estandar Configurable

COPIAS

Copias

25 50 100

Plantillas

PERSONALIZADO

Si su diseño no coincide con nuestras plantillas, deberá introducir el ancho y alto que ocupa el troquel en plano. En diseño libre no se puede añadir un hendido en curva, solo se admiten rectas. No incluye pegadura

Personalizado

Ancho (cm) Alto (cm)

IMPRESIÓN

- CMYK
- CMYK + Blanco

ACABADOS

- El soporte kraft no admite plastificado ni barnizado
- Plastificado Brillo o mate de 23 µ, Antiarañazos o softTouch de 30 µ
- Barniz selectivo UVI 2D o 3D
- Estampado metalizado azul, oro, plata, rojo o verde 1 cara, 2D o 3D

TROQUELADO

- Láser normal o cuchilla en cajas pequeñas
- Láser HD (hasta 50 formas troqueladas en el interior)
- Láser UHD (A partir de los 50 cortes, disños muy complejos)

SOPORTE	GRAMAJE
Cartulina gráfica Tango Digital	330 gm2
Folding Simwhite	255 gm2
Teknocard	350 gm2
Kraft *(recomendado tinta blanca con cmyk)*	300 gm2
Kraft *(recomendado tinta blanca con cmyk)*	400 gm2
Incada Exel	280 gm2
Invercote Albato	350 gm2
Metalprint *(obligatorio plastificar)*	329 gm2
Stora Enzo Kraft *(obligatorio tinta blanca)*	290 gm2
Incada Silk	325 gm2
Invercote G Digital	350 gm2
Invercote Crreato	400 gm2

CONSIDERACIONES

- Se recomienda plastificar si el troquel tiene hendido
- La distancia mínima entre lineas de troquel láser es de 2 mm, por debajo de esta distancia no garantizamos un correcto acabado del producto
- El troquel Láser puede producir un leve amarillamiento en los bordes, pero permite mucho más detalle que el troquelado con cuchillas (troquel digital)

PACKAGING ESTÁNDAR PLANTILLAS NO CONFIGURABLES

TÍTULO

Packaging Estandar Plantilla Cerrada no editable

COPIAS

Copias

25 | 50 | 100

Plantillas | Tamaño

CAJA COMIDA PARA LLEVAR | M

Caja completamente automontable. Es apta para contacto indirecto con alimentos (envasados y/o envueltos con films de plástico)

Medidas:
M: 15 x 7 x 15 cm

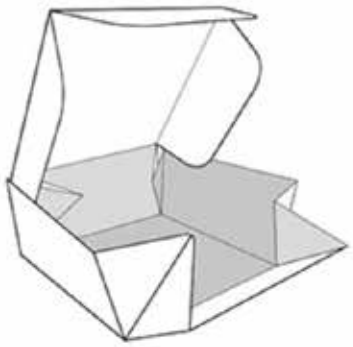

IMPRESIÓN

- CMYK
- CMYK + Blanco

ACABADOS

- El soporte kraft no admite plastificado ni barnizado
- Plastificado Brillo o mate de 23 µ, Antiarañazos o softTouch de 30 µ
- Barniz selectivo UVI 2D o 3D
- Estampado metalizado azul, oro, plata, rojo o verde 1 cara, 2D o 3D

TROQUELADO

- Láser normal o cuchilla en cajas pequeñas
- Láser HD (hasta 50 formas troqueladas en el interior)
- Láser UHD (A partir de los 50 cortes, disños muy complejos)

SOPORTE	GRAMAJE
Cartulina gráfica Tango Digital	330 gm2
Folding Simwhite	255 gm2
Teknocard	350 gm2
Kraft *(recomendado tinta blanca con cmyk)*	300 gm2
Kraft *(recomendado tinta blanca con cmyk)*	400 gm2
Incada Exel	280 gm2
Invercote Albato	350 gm2
Metalprint *(obligatorio plastificar)*	329 gm2
Stora Enzo Kraft *(obligatorio tinta blanca)*	290 gm2
Incada Silk	325 gm2
Invercote G Digital	350 gm2
Invercote Crreato	400 gm2

CONSIDERACIONES

- Se recomienda plastificar si el troquel tiene hendido
- La distancia mínima entre lineas de troquel láser es de 2 mm, por debajo de esta distancia no garantizamos un correcto acabado del producto
- El troquel Láser puede producir un leve amarillamiento en los bordes, pero permite mucho más detalle que el troquelado con cuchillas (troquel digital)

PACKAGING ESTÁNDAR PLANTILLAS NO CONFIGURABLES

TÍTULO

Packaging Estandar Plantilla Cerrada no editable

COPIAS

Copias

25 | 50 | 100

Plantillas | Tamaño

FAJA ALIMENTARIA | M

Caja completamente automontable. Es apta para contacto indirecto con alimentos (envasados y/o envueltos con films de plástico)

Medidas:
M: 10 x 7 x 10 cm

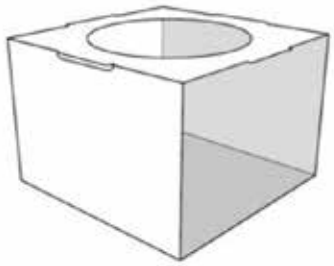

IMPRESIÓN

- CMYK
- CMYK + Blanco

ACABADOS

- El soporte kraft no admite plastificado ni barnizado
- Plastificado Brillo o mate de 23 µ, Antiarañazos o softTouch de 30 µ
- Barniz selectivo UVI 2D o 3D
- Estampado metalizado azul, oro, plata, rojo o verde 1 cara, 2D o 3D

TROQUELADO

- Láser normal o cuchilla en cajas pequeñas
- Láser HD (hasta 50 formas troqueladas en el interior)
- Láser UHD (A partir de los 50 cortes, disños muy complejos)

SOPORTE	GRAMAJE
Cartulina gráfica Tango Digital	330 gm2
Folding Simwhite	255 gm2
Teknocard	350 gm2
Kraft *(recomendado tinta blanca con cmyk)*	300 gm2
Kraft *(recomendado tinta blanca con cmyk)*	400 gm2
Incada Exel	280 gm2
Invercote Albato	350 gm2
Metalprint *(obligatorio plastificar)*	329 gm2
Stora Enzo Kraft *(obligatorio tinta blanca)*	290 gm2
Incada Silk	325 gm2
Invercote G Digital	350 gm2
Invercote Crreato	400 gm2

CONSIDERACIONES

- Se recomienda plastificar si el troquel tiene hendido
- La distancia mínima entre lineas de troquel láser es de 2 mm, por debajo de esta distancia no garantizamos un correcto acabado del producto
- El troquel Láser puede producir un leve amarillamiento en los bordes, pero permite mucho más detalle que el troquelado con cuchillas (troquel digital)

PACKAGING ESTÁNDAR PLANTILLAS NO CONFIGURABLES

TÍTULO

Packaging Estandar Plantilla Cerrada no editable

COPIAS

Copias

25 | 50 | 100

Plantillas | Tamaño

CAJA REGALO | M

Se entrega en plano sin montar. Caja completamente automontable. Es apta para contacto indirecto con alimentos (envasados y/o envueltos con films de plástico)

Medidas:
S: 16,5 x 8,2 x 8,2 cm
M: 19,5 x 12,5 x 11,5 cm
L: 20 x 12,5 x 12 cm

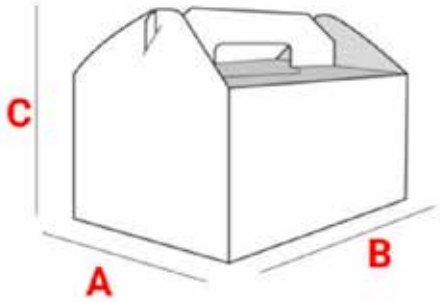

SOPORTE	GRAMAJE
Cartulina gráfica Tango Digital	330 gm2
Folding Simwhite	255 gm2
Teknocard	350 gm2
Kraft *(recomendado tinta blanca con cmyk)*	300 gm2
Kraft *(recomendado tinta blanca con cmyk)*	400 gm2
Incada Exel	280 gm2
Invercote Albato	350 gm2
Metalprint *(obligatorio plastificar)*	329 gm2
Stora Enzo Kraft *(obligatorio tinta blanca)*	290 gm2
Incada Silk	325 gm2
Invercote G Digital	350 gm2
Invercote Crreato	400 gm2

CONSIDERACIONES

- Se recomienda plastificar si el troquel tiene hendido
- La distancia mínima entre lineas de troquel láser es de 2 mm, por debajo de esta distancia no garantizamos un correcto acabado del producto
- El troquel Láser puede producir un leve amarillamiento en los bordes, pero permite mucho más detalle que el troquelado con cuchillas (troquel digital)

IMPRESIÓN

- CMYK
- CMYK + Blanco

ACABADOS

- El soporte kraft no admite plastificado ni barnizado
- Plastificado Brillo o mate de 23 µ, Antiarañazos o softTouch de 30 µ
- Barniz selectivo UVI 2D o 3D
- Estampado metalizado azul, oro, plata, rojo o verde 1 cara, 2D o 3D

TROQUELADO

- Láser normal o cuchilla en cajas pequeñas
- Láser HD (hasta 50 formas troqueladas en el interior)
- Láser UHD (A partir de los 50 cortes, disños muy complejos)

PACKAGING ESTÁNDAR PLANTILLAS NO CONFIGURABLES

TÍTULO

Packaging Estandar Plantilla Cerrada no editable

COPIAS

Copias

25 | 50 | 100

Plantillas | Tamaño

CAJA PICNIC | L

Se entrega en plano sin montar. Caja completamente automontable. Es apta para contacto indirecto (alimentos envasados y/o envueltos con films de plástico).

Medidas:
S: 16,5 x 8,2 x 8,2 cm
M: 19,5 x 12,5 x 12,5 cm

IMPRESIÓN

- CMYK
- CMYK + Blanco

ACABADOS

- El soporte kraft no admite plastificado ni barnizado
- Plastificado Brillo o mate de 23 µ, Antiarañazos o softTouch de 30 µ
- Barniz selectivo UVI 2D o 3D
- Estampado metalizado azul, oro, plata, rojo o verde 1 cara, 2D o 3D

TROQUELADO

- Láser normal o cuchilla en cajas pequeñas
- Láser HD (hasta 50 formas troqueladas en el interior)
- Láser UHD (A partir de los 50 cortes, disños muy complejos)

SOPORTE	GRAMAJE
Cartulina gráfica Tango Digital	330 gm2
Folding Simwhite	255 gm2
Teknocard	350 gm2
Kraft *(recomendado tinta blanca con cmyk)*	300 gm2
Kraft *(recomendado tinta blanca con cmyk)*	400 gm2
Incada Exel	280 gm2
Invercote Albato	350 gm2
Metalprint *(obligatorio plastificar)*	329 gm2
Stora Enzo Kraft *(obligatorio tinta blanca)*	290 gm2
Incada Silk	325 gm2
Invercote G Digital	350 gm2
Invercote Crreato	400 gm2

CONSIDERACIONES

- Se recomienda plastificar si el troquel tiene hendido
- La distancia mínima entre lineas de troquel láser es de 2 mm, por debajo de esta distancia no garantizamos un correcto acabado del producto
- El troquel Láser puede producir un leve amarillamiento en los bordes, pero permite mucho más detalle que el troquelado con cuchillas (troquel digital)

PACKAGING ESTÁNDAR PLANTILLAS NO CONFIGURABLES

TÍTULO

Packaging Estandar Plantilla Cerrada no editable

COPIAS

Copias

25 | 50 | 100

Plantillas | Tamaño

CAJA PORTA VASOS | S

Se entrega en plano sin montar. Caja completamente automontable.

Medidas:
S: 13 x 14,3 x 9,5 cm (1 vaso)
M: 20 x 14,3 x 9,5 cm (2 vasos)
Diámetro del agujero 6,4 cm

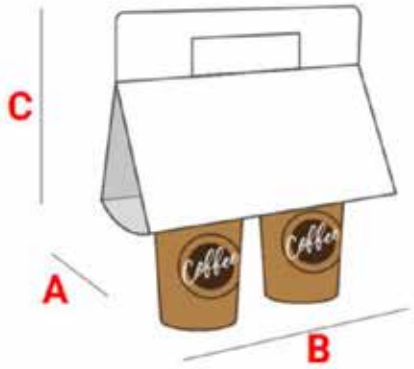

IMPRESIÓN

- CMYK
- CMYK + Blanco

ACABADOS

- El soporte kraft no admite plastificado ni barnizado
- Plastificado Brillo o mate de 23 µ, Antiarañazos o softTouch de 30 µ
- Barniz selectivo UVI 2D o 3D
- Estampado metalizado azul, oro, plata, rojo o verde 1 cara, 2D o 3D

TROQUELADO

- Láser normal o cuchilla en cajas pequeñas
- Láser HD (hasta 50 formas troqueladas en el interior)
- Láser UHD (A partir de los 50 cortes, disños muy complejos)

SOPORTE	GRAMAJE
Cartulina gráfica Tango Digital	330 gm2
Folding Simwhite	255 gm2
Teknocard	350 gm2
Kraft *(recomendado tinta blanca con cmyk)*	300 gm2
Kraft *(recomendado tinta blanca con cmyk)*	400 gm2
Incada Exel	280 gm2
Invercote Albato	350 gm2
Metalprint *(obligatorio plastificar)*	329 gm2
Stora Enzo Kraft *(obligatorio tinta blanca)*	290 gm2
Incada Silk	325 gm2
Invercote G Digital	350 gm2
Invercote Crreato	400 gm2

CONSIDERACIONES

- Se recomienda plastificar si el troquel tiene hendido
- La distancia mínima entre lineas de troquel láser es de 2 mm, por debajo de esta distancia no garantizamos un correcto acabado del producto
- El troquel Láser puede producir un leve amarillamiento en los bordes, pero permite mucho más detalle que el troquelado con cuchillas (troquel digital)

PACKAGING ESTÁNDAR PLANTILLAS NO CONFIGURABLES

TÍTULO

Packaging Estandar Plantilla Cerrada no editable

COPIAS

Copias

25 | 50 | 100

Plantillas | Tamaño

CAJA DISPENSADORA | M

Incluida 1 pegadura. Se entrega plegada y montada en plano.

Medidas:
M: 10,5 x 10,5 x 6,5 cm

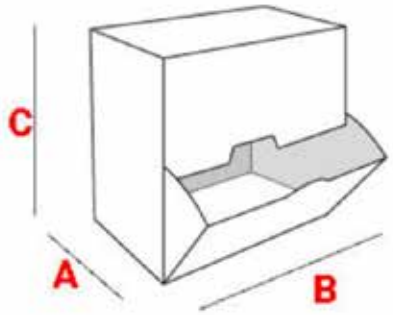

IMPRESIÓN

- CMYK
- CMYK + Blanco

ACABADOS

- El soporte kraft no admite plastificado ni barnizado
- Plastificado Brillo o mate de 23 µ, Antiarañazos o softTouch de 30 µ
- Barniz selectivo UVI 2D o 3D
- Estampado metalizado azul, oro, plata, rojo o verde 1 cara, 2D o 3D

TROQUELADO

- Láser normal o cuchilla en cajas pequeñas
- Láser HD (hasta 50 formas troqueladas en el interior)
- Láser UHD (A partir de los 50 cortes, disños muy complejos)

SOPORTE	GRAMAJE
Cartulina gráfica Tango Digital	330 gm2
Folding Simwhite	255 gm2
Teknocard	350 gm2
Kraft *(recomendado tinta blanca con cmyk)*	300 gm2
Kraft *(recomendado tinta blanca con cmyk)*	400 gm2
Incada Exel	280 gm2
Invercote Albato	350 gm2
Metalprint *(obligatorio plastificar)*	329 gm2
Stora Enzo Kraft *(obligatorio tinta blanca)*	290 gm2
Incada Silk	325 gm2
Invercote G Digital	350 gm2
Invercote Crreato	400 gm2

CONSIDERACIONES

- Se recomienda plastificar si el troquel tiene hendido
- La distancia mínima entre lineas de troquel láser es de 2 mm, por debajo de esta distancia no garantizamos un correcto acabado del producto
- El troquel Láser puede producir un leve amarillamiento en los bordes, pero permite mucho más detalle que el troquelado con cuchillas (troquel digital)

PACKAGING ESTÁNDAR PLANTILLAS NO CONFIGURABLES

TÍTULO

Packaging Estandar Plantilla Cerrada no editable

COPIAS

Copias

25 | 50 | 100

Plantillas | Tamaño

CAJA COFRE | M

Automontable, se entrega en plano sin montar

Medidas:
S: 13 x 2,5 x 13 cm
M: 18,5 x 3,5 x 18,5 cm
L: 27,3 x 5 x 26,2 cm

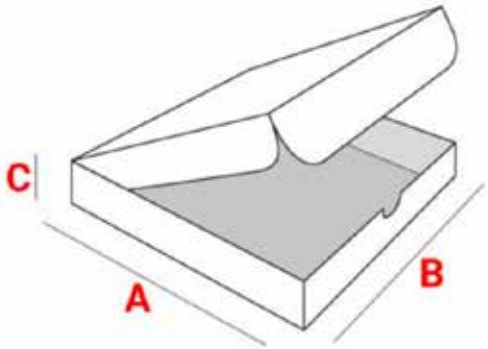

IMPRESIÓN

- CMYK
- CMYK + Blanco

ACABADOS

- El soporte kraft no admite plastificado ni barnizado
- Plastificado Brillo o mate de 23 µ, Antiarañazos o softTouch de 30 µ
- Barniz selectivo UVI 2D o 3D
- Estampado metalizado azul, oro, plata, rojo o verde 1 cara, 2D o 3D

TROQUELADO

- Láser normal o cuchilla en cajas pequeñas
- Láser HD (hasta 50 formas troqueladas en el interior)
- Láser UHD (A partir de los 50 cortes, disños muy complejos)

SOPORTE	GRAMAJE
Cartulina gráfica Tango Digital	330 gm2
Folding Simwhite	255 gm2
Teknocard	350 gm2
Kraft *(recomendado tinta blanca con cmyk)*	300 gm2
Kraft *(recomendado tinta blanca con cmyk)*	400 gm2
Incada Exel	280 gm2
Invercote Albato	350 gm2
Metalprint *(obligatorio plastificar)*	329 gm2
Stora Enzo Kraft *(obligatorio tinta blanca)*	290 gm2
Incada Silk	325 gm2
Invercote G Digital	350 gm2
Invercote Crreato	400 gm2

CONSIDERACIONES

- Se recomienda plastificar si el troquel tiene hendido
- La distancia mínima entre lineas de troquel láser es de 2 mm, por debajo de esta distancia no garantizamos un correcto acabado del producto
- El troquel Láser puede producir un leve amarillamiento en los bordes, pero permite mucho más detalle que el troquelado con cuchillas (troquel digital)

PACKAGING ESTÁNDAR PLANTILLAS NO CONFIGURABLES

TÍTULO

Packaging Estandar Plantilla Cerrada no editable

COPIAS

Copias

25 | 50 | 100

Plantillas: **TRIANGULAR**

Tamaño: M

Automontable, se entrega en plano sin montar.

Medidas:
S: 17,8 x 5,9 x 4,5 cm
M: 26,1 x 7,5 x 6.7 cm
L: 40,5 x 9,5 x 10,7 cm

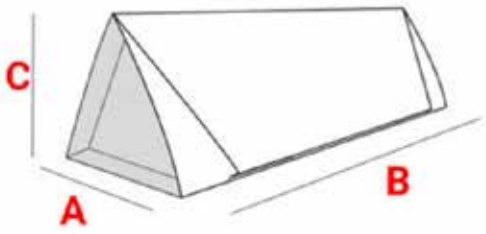

IMPRESIÓN

- CMYK
- CMYK + Blanco

ACABADOS

- El soporte kraft no admite plastificado ni barnizado
- Plastificado Brillo o mate de 23 µ, Antiarañazos o softTouch de 30 µ
- Barniz selectivo UVI 2D o 3D
- Estampado metalizado azul, oro, plata, rojo o verde 1 cara, 2D o 3D

TROQUELADO

- Láser normal o cuchilla en cajas pequeñas
- Láser HD (hasta 50 formas troqueladas en el interior)
- Láser UHD (A partir de los 50 cortes, disños muy complejos)

SOPORTE	GRAMAJE
Cartulina gráfica Tango Digital	330 gm2
Folding Simwhite	255 gm2
Teknocard	350 gm2
Kraft *(recomendado tinta blanca con cmyk)*	300 gm2
Kraft *(recomendado tinta blanca con cmyk)*	400 gm2
Incada Exel	280 gm2
Invercote Albato	350 gm2
Metalprint *(obligatorio plastificar)*	329 gm2
Stora Enzo Kraft *(obligatorio tinta blanca)*	290 gm2
Incada Silk	325 gm2
Invercote G Digital	350 gm2
Invercote Crreato	400 gm2

CONSIDERACIONES

- Se recomienda plastificar si el troquel tiene hendido
- La distancia mínima entre lineas de troquel láser es de 2 mm, por debajo de esta distancia no garantizamos un correcto acabado del producto
- El troquel Láser puede producir un leve amarillamiento en los bordes, pero permite mucho más detalle que el troquelado con cuchillas (troquel digital)

PACKAGING ESTÁNDAR PLANTILLAS NO CONFIGURABLES

TÍTULO

Packaging Estandar Plantilla Cerrada no editable

COPIAS

Copias

25 | 50 | 100

Plantillas | Tamaño

ALMOHADA | M

Incluida 1 pegadura. Se entrega plegada y montada en plano.

Medidas:
XS: 11 x 10,8 x 2,5 cm
S: 14 x 13 x 3,5 cm
M: 14 x 18,7 x 3,5 cm
L: 28 x 19 x 4,5 cm
XL: 32 x 35 x 7 cm

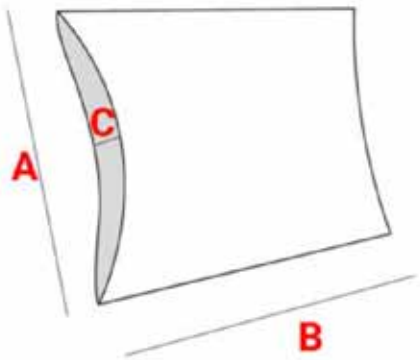

IMPRESIÓN

- CMYK
- CMYK + Blanco

ACABADOS

- El soporte kraft no admite plastificado ni barnizado
- Plastificado Brillo o mate de 23 µ, Antiarañazos o softTouch de 30 µ
- Barniz selectivo UVI 2D o 3D
- Estampado metalizado azul, oro, plata, rojo o verde 1 cara, 2D o 3D

TROQUELADO

- Láser normal o cuchilla en cajas pequeñas
- Láser HD (hasta 50 formas troqueladas en el interior)
- Láser UHD (A partir de los 50 cortes, disños muy complejos)

SOPORTE	GRAMAJE
Cartulina gráfica Tango Digital	330 gm2
Folding Simwhite	255 gm2
Teknocard	350 gm2
Kraft *(recomendado tinta blanca con cmyk)*	300 gm2
Kraft *(recomendado tinta blanca con cmyk)*	400 gm2
Incada Exel	280 gm2
Invercote Albato	350 gm2
Metalprint *(obligatorio plastificar)*	329 gm2
Stora Enzo Kraft *(obligatorio tinta blanca)*	290 gm2
Incada Silk	325 gm2
Invercote G Digital	350 gm2
Invercote Crreato	400 gm2

CONSIDERACIONES

- Se recomienda plastificar si el troquel tiene hendido
- La distancia mínima entre lineas de troquel láser es de 2 mm, por debajo de esta distancia no garantizamos un correcto acabado del producto
- El troquel Láser puede producir un leve amarillamiento en los bordes, pero permite mucho más detalle que el troquelado con cuchillas (troquel digital)

PACKAGING ESTÁNDAR PLANTILLAS NO CONFIGURABLES

TÍTULO

Packaging Estandar Plantilla Cerrada no editable

COPIAS

Copias

25 | 50 | 100

Plantillas: **CAJA CON TAPA**

Tamaño: M

Automontables ambas piezas, se entrega en plano sin montar.

Medidas:
S: 7 x 7 x 5 cm
M: 9 x 9 x 6 cm
L: 11,5 x 11,5 x 8 cm

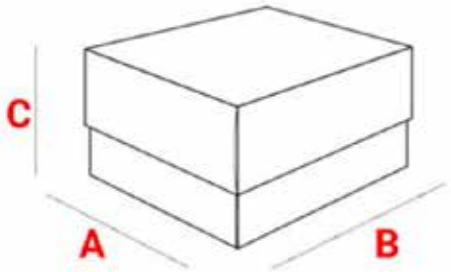

IMPRESIÓN

- CMYK
- CMYK + Blanco

ACABADOS

- El soporte kraft no admite plastificado ni barnizado
- Plastificado Brillo o mate de 23 µ, Antiarañazos o softTouch de 30 µ
- Barniz selectivo UVI 2D o 3D
- Estampado metalizado azul, oro, plata, rojo o verde 1 cara, 2D o 3D

TROQUELADO

- Láser normal o cuchilla en cajas pequeñas
- Láser HD (hasta 50 formas troqueladas en el interior)
- Láser UHD (A partir de los 50 cortes, disños muy complejos)

SOPORTE	GRAMAJE
Cartulina gráfica Tango Digital	330 gm2
Folding Simwhite	255 gm2
Teknocard	350 gm2
Kraft *(recomendado tinta blanca con cmyk)*	300 gm2
Kraft *(recomendado tinta blanca con cmyk)*	400 gm2
Incada Exel	280 gm2
Invercote Albato	350 gm2
Metalprint *(obligatorio plastificar)*	329 gm2
Stora Enzo Kraft *(obligatorio tinta blanca)*	290 gm2
Incada Silk	325 gm2
Invercote G Digital	350 gm2
Invercote Crreato	400 gm2

CONSIDERACIONES

- Se recomienda plastificar si el troquel tiene hendido
- La distancia mínima entre lineas de troquel láser es de 2 mm, por debajo de esta distancia no garantizamos un correcto acabado del producto
- El troquel Láser puede producir un leve amarillamiento en los bordes, pero permite mucho más detalle que el troquelado con cuchillas (troquel digital)

PACKAGING ESTÁNDAR PLANTILLAS NO CONFIGURABLES

TÍTULO

Packaging Estandar Plantilla Cerrada no editable

COPIAS

Copias

25 | 50 | 100

Plantillas | Tamaño

CAJA CON DOS TAPAS | M

Tapas: 2 piezas automontables, se entregan en plano sin montar. Pieza interior, incluida 1 pegadura. Al ser tapas independientes se debe tener en consideración que se debe sujetar por cualquiera de las tapas.

Medidas:
S: 4,5 x 4,5 x 9 cm
M: 7,5 x 7,5 x 17 cm
L: 9,5 x 9,5 x 19,8 cm

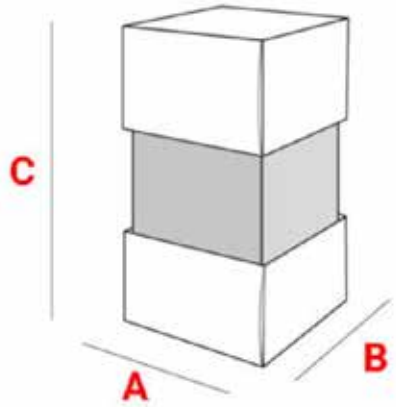

IMPRESIÓN

- CMYK
- CMYK + Blanco

ACABADOS

- El soporte kraft no admite plastificado ni barnizado
- Plastificado Brillo o mate de 23 µ, Antiarañazos o softTouch de 30 µ
- Barniz selectivo UVI 2D o 3D
- Estampado metalizado azul, oro, plata, rojo o verde 1 cara, 2D o 3D

TROQUELADO

- Láser normal o cuchilla en cajas pequeñas
- Láser HD (hasta 50 formas troqueladas en el interior)
- Láser UHD (A partir de los 50 cortes, disños muy complejos)

SOPORTE	GRAMAJE
Cartulina gráfica Tango Digital	330 gm2
Folding Simwhite	255 gm2
Teknocard	350 gm2
Kraft *(recomendado tinta blanca con cmyk)*	300 gm2
Kraft *(recomendado tinta blanca con cmyk)*	400 gm2
Incada Exel	280 gm2
Invercote Albato	350 gm2
Metalprint *(obligatorio plastificar)*	329 gm2
Stora Enzo Kraft *(obligatorio tinta blanca)*	290 gm2
Incada Silk	325 gm2
Invercote G Digital	350 gm2
Invercote Crreato	400 gm2

CONSIDERACIONES

- Se recomienda plastificar si el troquel tiene hendido
- La distancia mínima entre lineas de troquel láser es de 2 mm, por debajo de esta distancia no garantizamos un correcto acabado del producto
- El troquel Láser puede producir un leve amarillamiento en los bordes, pero permite mucho más detalle que el troquelado con cuchillas (troquel digital)

PACKAGING ESTÁNDAR PLANTILLAS NO CONFIGURABLES

TÍTULO

Packaging Estandar Plantilla Cerrada no editable

COPIAS

Copias

25 | 50 | 100

Plantillas — Tamaño

CAJA TIPO BOLSA — M

Incluida 1 pegadura. Se entrega plegada y montada en plano.

Medidas:
M: 16,6 x 21 x 6 cm
L: 21 x 21 x 10 cm

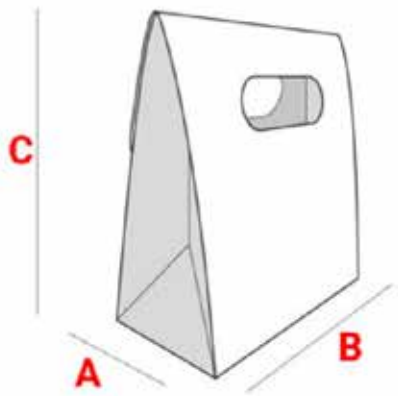

IMPRESIÓN

- CMYK
- CMYK + Blanco

ACABADOS

- El soporte kraft no admite plastificado ni barnizado
- Plastificado Brillo o mate de 23 µ, Antiarañazos o softTouch de 30 µ
- Barniz selectivo UVI 2D o 3D
- Estampado metalizado azul, oro, plata, rojo o verde 1 cara, 2D o 3D

TROQUELADO

- Láser normal o cuchilla en cajas pequeñas
- Láser HD (hasta 50 formas troqueladas en el interior)
- Láser UHD (A partir de los 50 cortes, disños muy complejos)

SOPORTE	GRAMAJE
Cartulina gráfica Tango Digital	330 gm2
Folding Simwhite	255 gm2
Teknocard	350 gm2
Kraft *(recomendado tinta blanca con cmyk)*	300 gm2
Kraft *(recomendado tinta blanca con cmyk)*	400 gm2
Incada Exel	280 gm2
Invercote Albato	350 gm2
Metalprint *(obligatorio plastificar)*	329 gm2
Stora Enzo Kraft *(obligatorio tinta blanca)*	290 gm2
Incada Silk	325 gm2
Invercote G Digital	350 gm2
Invercote Crreato	400 gm2

CONSIDERACIONES

- Se recomienda plastificar si el troquel tiene hendido
- La distancia mínima entre lineas de troquel láser es de 2 mm, por debajo de esta distancia no garantizamos un correcto acabado del producto
- El troquel Láser puede producir un leve amarillamiento en los bordes, pero permite mucho más detalle que el troquelado con cuchillas (troquel digital)

PACKAGING ESTÁNDAR PLANTILLAS NO CONFIGURABLES

TÍTULO

Packaging Estandar Plantilla Cerrada no editable

COPIAS

Copias

25 | 50 | 100

Plantillas | Tamaño

CAJA LIBRO | M

Incluida 1 pegadura. Se entrega plegada y montada en plano. La caja interior es automontable.

Medidas:
S: hueco libro interior: Din A5, medidas exteriores: 19,45x25,65
M: hueco libro interior: 17x21, medidas exteriores: 21,65x25,65
L: hueco libro interior: Din A4, medidas exteriores: 25,65x34,35

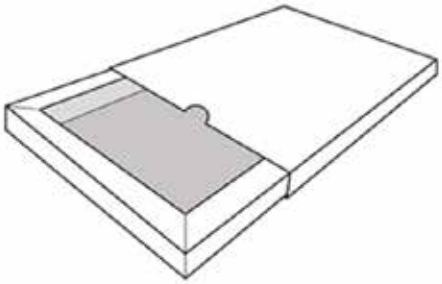

IMPRESIÓN

- CMYK
- CMYK + Blanco

ACABADOS

- El soporte kraft no admite plastificado ni barnizado
- Plastificado Brillo o mate de 23 µ, Antiarañazos o softTouch de 30 µ
- Barniz selectivo UVI 2D o 3D
- Estampado metalizado azul, oro, plata, rojo o verde 1 cara, 2D o 3D

TROQUELADO

- Láser normal o cuchilla en cajas pequeñas
- Láser HD (hasta 50 formas troqueladas en el interior)
- Láser UHD (A partir de los 50 cortes, disños muy complejos)

SOPORTE	GRAMAJE
Cartulina gráfica Tango Digital	330 gm2
Folding Simwhite	255 gm2
Teknocard	350 gm2
Kraft *(recomendado tinta blanca con cmyk)*	300 gm2
Kraft *(recomendado tinta blanca con cmyk)*	400 gm2
Incada Exel	280 gm2
Invercote Albato	350 gm2
Metalprint *(obligatorio plastificar)*	329 gm2
Stora Enzo Kraft *(obligatorio tinta blanca)*	290 gm2
Incada Silk	325 gm2
Invercote G Digital	350 gm2
Invercote Crreato	400 gm2

CONSIDERACIONES

- Se recomienda plastificar si el troquel tiene hendido
- La distancia mínima entre lineas de troquel láser es de 2 mm, por debajo de esta distancia no garantizamos un correcto acabado del producto
- El troquel Láser puede producir un leve amarillamiento en los bordes, pero permite mucho más detalle que el troquelado con cuchillas (troquel digital)

PACKAGING ESTÁNDAR PLANTILLAS NO CONFIGURABLES

TÍTULO

Packaging Estandar Plantilla Cerrada no editable

COPIAS

Copias

25 | 50 | 100

Plantillas | Tamaño

CAJA TAZA | M

Incluida 1 pegadura. Se entrega plegada y montada en plano.

Medidas:
M: 11 x 8,5 x 10 cm

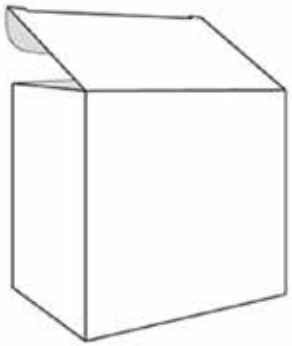

IMPRESIÓN

- CMYK
- CMYK + Blanco

ACABADOS

- El soporte kraft no admite plastificado ni barnizado
- Plastificado Brillo o mate de 23 µ, Antiarañazos o softTouch de 30 µ
- Barniz selectivo UVI 2D o 3D
- Estampado metalizado azul, oro, plata, rojo o verde 1 cara, 2D o 3D

TROQUELADO

- Láser normal o cuchilla en cajas pequeñas
- Láser HD (hasta 50 formas troqueladas en el interior)
- Láser UHD (A partir de los 50 cortes, disños muy complejos)

SOPORTE	GRAMAJE
Cartulina gráfica Tango Digital	330 gm2
Folding Simwhite	255 gm2
Teknocard	350 gm2
Kraft *(recomendado tinta blanca con cmyk)*	300 gm2
Kraft *(recomendado tinta blanca con cmyk)*	400 gm2
Incada Exel	280 gm2
Invercote Albato	350 gm2
Metalprint *(obligatorio plastificar)*	329 gm2
Stora Enzo Kraft *(obligatorio tinta blanca)*	290 gm2
Incada Silk	325 gm2
Invercote G Digital	350 gm2
Invercote Crreato	400 gm2

CONSIDERACIONES

- Se recomienda plastificar si el troquel tiene hendido
- La distancia mínima entre lineas de troquel láser es de 2 mm, por debajo de esta distancia no garantizamos un correcto acabado del producto
- El troquel Láser puede producir un leve amarillamiento en los bordes, pero permite mucho más detalle que el troquelado con cuchillas (troquel digital)

PACKAGING ESTÁNDAR PLANTILLAS NO CONFIGURABLES

TÍTULO

Packaging Estandar Plantilla Cerrada no editable

COPIAS

Copias

25 | 50 | 100

Plantillas | Tamaño

CAJA TAZA VENTANA | M

Incluida 1 pegadura. Se entrega plegada y montada en plano.

Medidas:
M: 11 x 8,5 x 10 cm

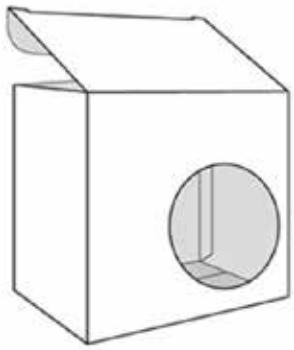

IMPRESIÓN

- CMYK
- CMYK + Blanco

ACABADOS

- El soporte kraft no admite plastificado ni barnizado
- Plastificado Brillo o mate de 23 µ, Antiarañazos o softTouch de 30 µ
- Barniz selectivo UVI 2D o 3D
- Estampado metalizado azul, oro, plata, rojo o verde 1 cara, 2D o 3D

TROQUELADO

- Láser normal o cuchilla en cajas pequeñas
- Láser HD (hasta 50 formas troqueladas en el interior)
- Láser UHD (A partir de los 50 cortes, disños muy complejos)

SOPORTE	GRAMAJE
Cartulina gráfica Tango Digital	330 gm2
Folding Simwhite	255 gm2
Teknocard	350 gm2
Kraft *(recomendado tinta blanca con cmyk)*	300 gm2
Kraft *(recomendado tinta blanca con cmyk)*	400 gm2
Incada Exel	280 gm2
Invercote Albato	350 gm2
Metalprint *(obligatorio plastificar)*	329 gm2
Stora Enzo Kraft *(obligatorio tinta blanca)*	290 gm2
Incada Silk	325 gm2
Invercote G Digital	350 gm2
Invercote Crreato	400 gm2

CONSIDERACIONES

- Se recomienda plastificar si el troquel tiene hendido
- La distancia mínima entre lineas de troquel láser es de 2 mm, por debajo de esta distancia no garantizamos un correcto acabado del producto
- El troquel Láser puede producir un leve amarillamiento en los bordes, pero permite mucho más detalle que el troquelado con cuchillas (troquel digital)

PACKAGING ESTÁNDAR PLANTILLAS NO CONFIGURABLES

TÍTULO

Packaging Estandar Plantilla Cerrada no editable

COPIAS

Copias

25 | 50 | 100

Plantillas | Tamaño

CAJA CIERRE EN FLOR | M

Caja totalmente automontable, se entrega en plano sin montar. El cierre de la caja se realiza por la superposición de los lados.

Medidas:
S: 8 x 1,6 x 8 cm
M: 11 x 2,2 x 11 cm
L: 14 x 2,8 x 14 cm

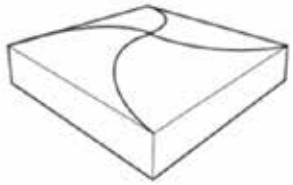

IMPRESIÓN

- CMYK
- CMYK + Blanco

ACABADOS

- El soporte kraft no admite plastificado ni barnizado
- Plastificado Brillo o mate de 23 µ, Antiarañazos o softTouch de 30 µ
- Barniz selectivo UVI 2D o 3D
- Estampado metalizado azul, oro, plata, rojo o verde 1 cara, 2D o 3D

TROQUELADO

- Láser normal o cuchilla en cajas pequeñas
- Láser HD (hasta 50 formas troqueladas en el interior)
- Láser UHD (A partir de los 50 cortes, disños muy complejos)

SOPORTE	GRAMAJE
Cartulina gráfica Tango Digital	330 gm2
Folding Simwhite	255 gm2
Teknocard	350 gm2
Kraft *(recomendado tinta blanca con cmyk)*	300 gm2
Kraft *(recomendado tinta blanca con cmyk)*	400 gm2
Incada Exel	280 gm2
Invercote Albato	350 gm2
Metalprint *(obligatorio plastificar)*	329 gm2
Stora Enzo Kraft *(obligatorio tinta blanca)*	290 gm2
Incada Silk	325 gm2
Invercote G Digital	350 gm2
Invercote Crreato	400 gm2

CONSIDERACIONES

- Se recomienda plastificar si el troquel tiene hendido
- La distancia mínima entre lineas de troquel láser es de 2 mm, por debajo de esta distancia no garantizamos un correcto acabado del producto
- El troquel Láser puede producir un leve amarillamiento en los bordes, pero permite mucho más detalle que el troquelado con cuchillas (troquel digital)

PACKAGING ESTÁNDAR PLANTILLAS NO CONFIGURABLES

TÍTULO

Packaging Estandar Plantilla Cerrada no editable

COPIAS

Copias

25 | 50 | 100

Plantillas | Tamaño

CUBO DESPLEGABLE | M

Caja con cierre desplegable automático. Recomendada para uso promocional. Automontable. Consta de una base y una tapa que podrán personalizarse a gusto del cliente. Se entrega troquelada, hendida en plano y sin montar. Por el propio sistema de cierre y apertura, se pierden algunos milímetros en el área interior.

Medidas exteriores:
S: 7 x 7 x 7 cm
M: 10 x 10 x 10 cm
L: 12 x 12 x 12 cm

Medidas interiores:
S: 6,8 x 6,9 x 6,8 cm
M: 9,8 x 9,8 x 9,8 cm
L: 11,8 x 11,8 x 11,8 cm

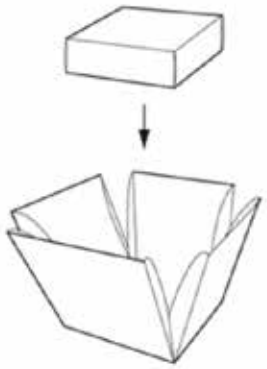

IMPRESIÓN

- CMYK
- CMYK + Blanco

ACABADOS

- El soporte kraft no admite plastificado ni barnizado
- Plastificado Brillo o mate de 23 µ, Antiarañazos o softTouch de 30 µ
- Barniz selectivo UVI 2D o 3D
- Estampado metalizado azul, oro, plata, rojo o verde 1 cara, 2D o 3D

TROQUELADO

- Láser normal o cuchilla en cajas pequeñas
- Láser HD (hasta 50 formas troqueladas en el interior)
- Láser UHD (A partir de los 50 cortes, disños muy complejos)

SOPORTE	GRAMAJE
Cartulina gráfica Tango Digital	330 gm2
Folding Simwhite	255 gm2
Teknocard	350 gm2
Kraft *(recomendado tinta blanca con cmyk)*	300 gm2
Kraft *(recomendado tinta blanca con cmyk)*	400 gm2
Incada Exel	280 gm2
Invercote Albato	350 gm2
Metalprint *(obligatorio plastificar)*	329 gm2
Stora Enzo Kraft *(obligatorio tinta blanca)*	290 gm2
Incada Silk	325 gm2
Invercote G Digital	350 gm2
Invercote Crreato	400 gm2

CONSIDERACIONES

- Se recomienda plastificar si el troquel tiene hendido
- La distancia mínima entre lineas de troquel láser es de 2 mm, por debajo de esta distancia no garantizamos un correcto acabado del producto
- El troquel Láser puede producir un leve amarillamiento en los bordes, pero permite mucho más detalle que el troquelado con cuchillas (troquel digital)

PACKAGING ESTÁNDAR PLANTILLAS NO CONFIGURABLES

TÍTULO

Packaging Estandar Plantilla Cerrada no editable

COPIAS

Copias

25 | 50 | 100

Plantillas | Tamaño

CAJA LINGOTE | M

Caja totalmente automontable con forma de lingote y tapa en la parte superior.

Medidas exteriores:
S: 13 x 4 x 9.3 cm
M: 15.5 x 5.18 x 12 cm
L: 23.7 x 72 x 16.8 cm

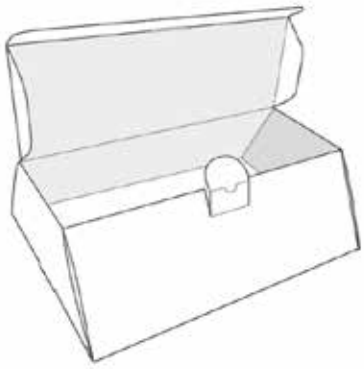

IMPRESIÓN

- CMYK
- CMYK + Blanco

ACABADOS

- El soporte kraft no admite plastificado ni barnizado
- Plastificado Brillo o mate de 23 µ, Antiarañazos o softTouch de 30 µ
- Barniz selectivo UVI 2D o 3D
- Estampado metalizado azul, oro, plata, rojo o verde 1 cara, 2D o 3D

TROQUELADO

- Láser normal o cuchilla en cajas pequeñas
- Láser HD (hasta 50 formas troqueladas en el interior)
- Láser UHD (A partir de los 50 cortes, disños muy complejos)

SOPORTE	GRAMAJE
Cartulina gráfica Tango Digital	330 gm2
Folding Simwhite	255 gm2
Teknocard	350 gm2
Kraft *(recomendado tinta blanca con cmyk)*	300 gm2
Kraft *(recomendado tinta blanca con cmyk)*	400 gm2
Incada Exel	280 gm2
Invercote Albato	350 gm2
Metalprint *(obligatorio plastificar)*	329 gm2
Stora Enzo Kraft *(obligatorio tinta blanca)*	290 gm2
Incada Silk	325 gm2
Invercote G Digital	350 gm2
Invercote Crreato	400 gm2

CONSIDERACIONES

- Se recomienda plastificar si el troquel tiene hendido
- La distancia mínima entre lineas de troquel láser es de 2 mm, por debajo de esta distancia no garantizamos un correcto acabado del producto
- El troquel Láser puede producir un leve amarillamiento en los bordes, pero permite mucho más detalle que el troquelado con cuchillas (troquel digital)

IMPRENTA
GRAFICAR®
SOCIEDAD LIMITADA

Valencia, 26 - 08015 Barcelona
Tel. 932 262 475
info@imprentagraficar.com
www. imprentagraficar.com